PL Instrukcja montażu

GB Assembly instruction

D Montageanleitung

LT Montavimo instrukcija

RUS Инструкция по монтажу

UA Інструкція монтажу

VALENCE

PDD

iridum

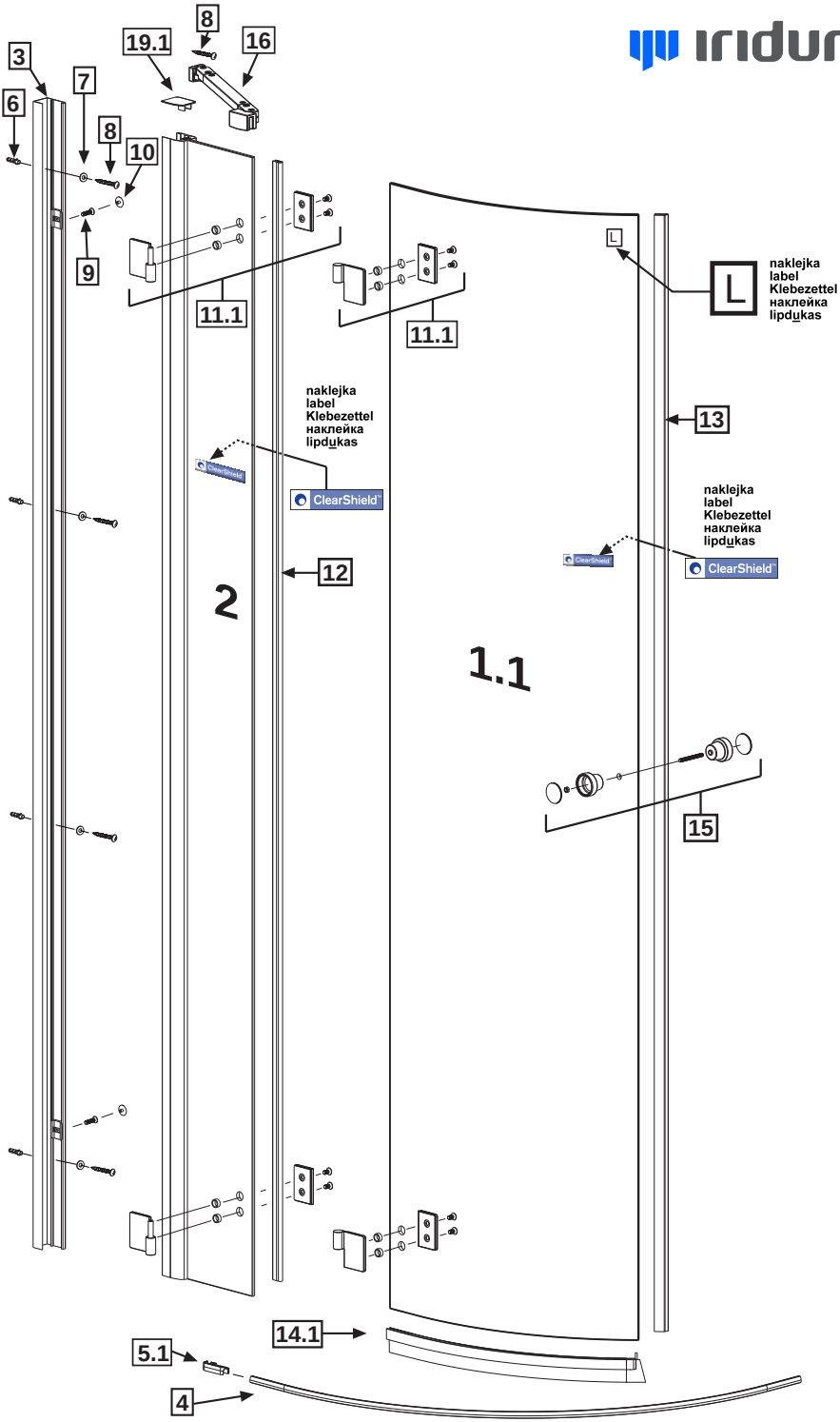
3
6
7
8
10
9
19.1
8
16
11.1
11.1
L
L
naklejka
label
Klebezettel
наклейка
lipdukas
13
naklejka
label
Klebezettel
наклейка
lipdukas
ClearShield
ClearShield
naklejka
label
Klebezettel
наклейка
lipdukas
ClearShield
ClearShield
12
2
1.1
15
14.1
5.1
4

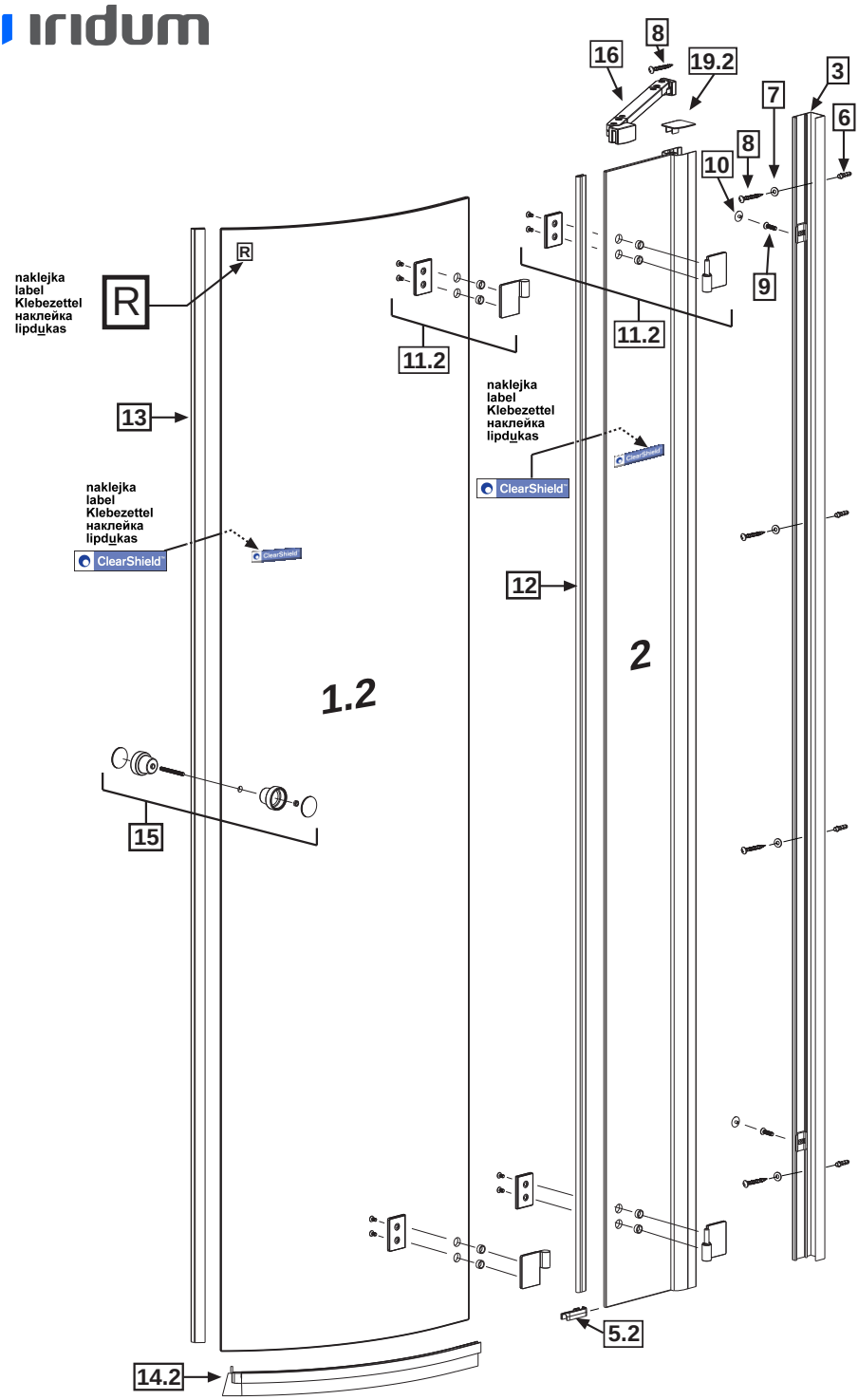
16
8
19.2
3
7
6
8
10
9
R
naklejka
label
Klebezettel
наклейка
lipdukas
11.2
11.2
13
naklejka
label
Klebezettel
наклейка
lipdukas
ClearShield
naklejka
label
Klebezettel
наклейка
lipdukas
ClearShield
12
1.2
2
15
5.2
14.2

Nr No. Nr №	Mark Bezeichnung Oznaczenie Обозначение	Number of items STÜCK SZTUK Шт
1.1 1.2 2.	2 1.1 1.2 2	1 1 2
3.		2
4.		1
5.1 5.2	5.1 5.2	1 1
6.	ϕ 8	8
7.	M5 Typ A DIN 9021	8
8.	5x40 DIN 7981	10
9.	4x16 DIN 7991	4
10.		4
11.1 11.2	11.1 11.2 SW2 + SW4	2 2
12.		2
13.		2
14.1 14.2	14.1 14.2	1 1
15.		2
16.		2
17.	+	4 + 12
18.	SW 2,5	1
19.1 19.2	19.1— — 19.2	1 1

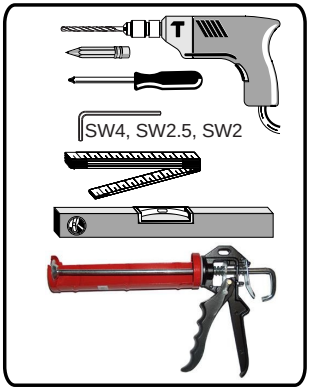

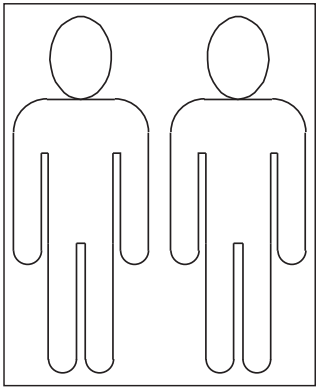

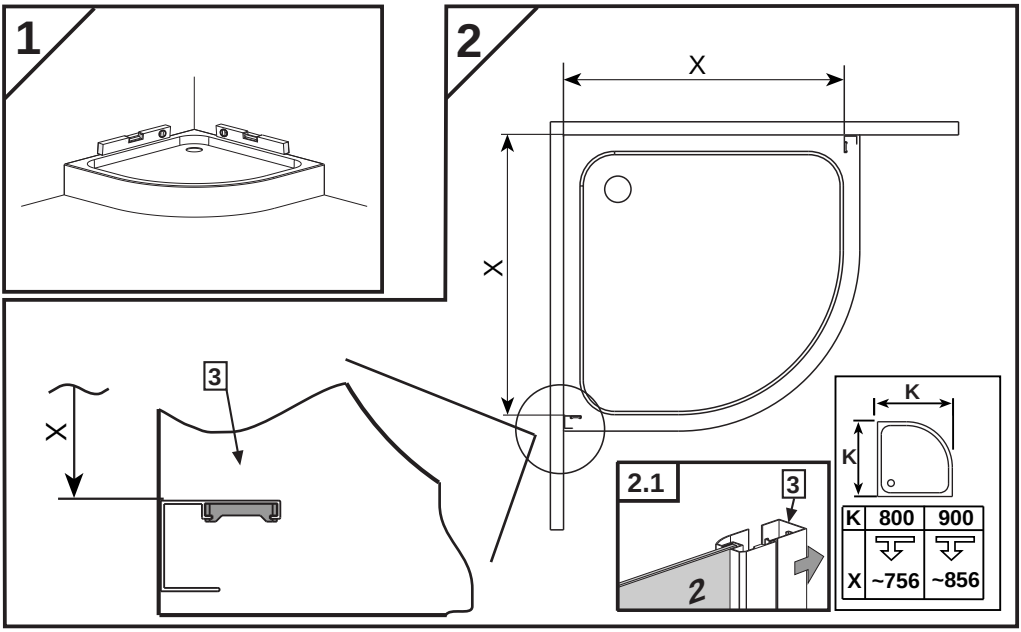
1
2
X
X
X
3
2.1
3
2
K
K
K 800 900
X ~756 ~856

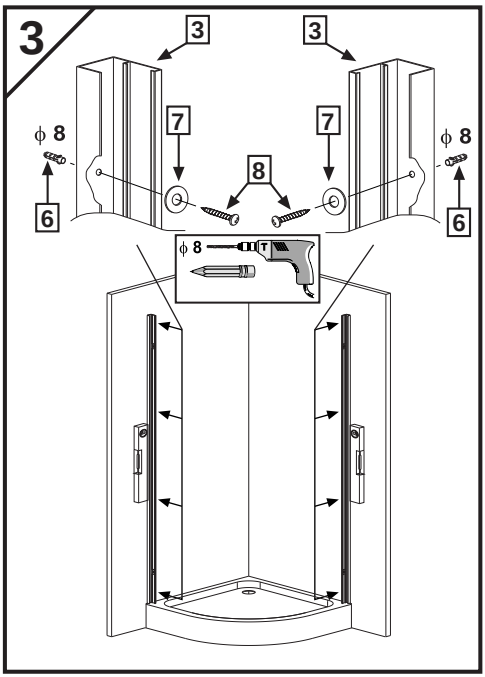
3
3
3
7
7
8
ϕ 8
ϕ 8
6
6
ϕ 8

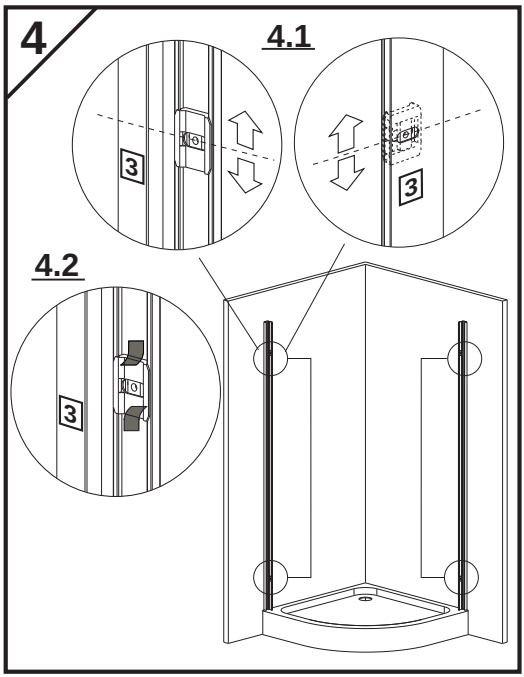
4
4.1
3
3
4.2
3

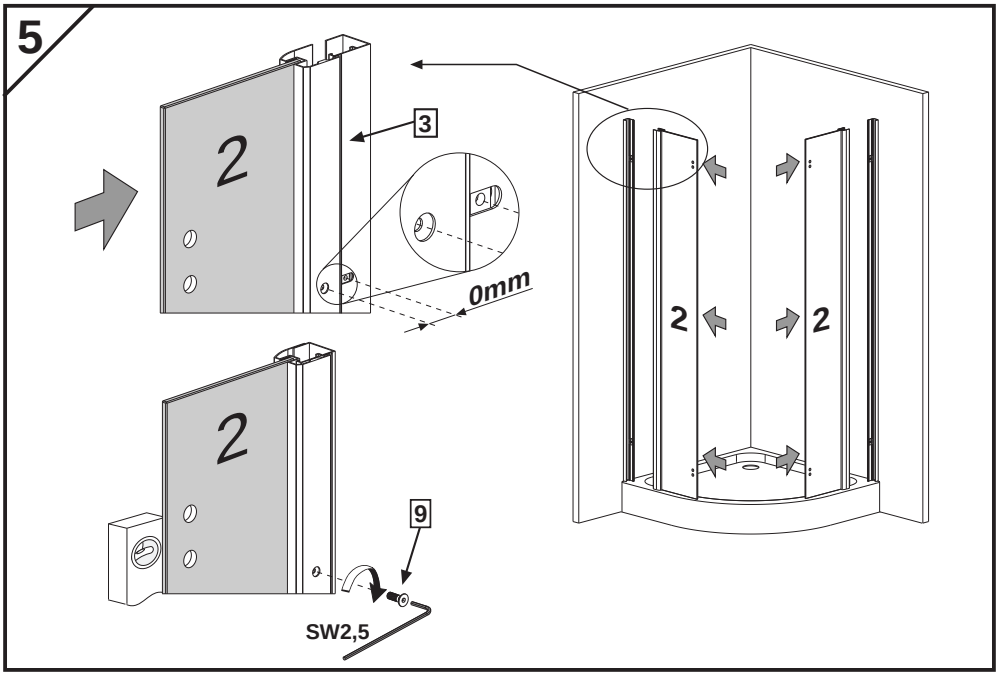
5
2
3
0mm
2
2
2
9
SW2,5

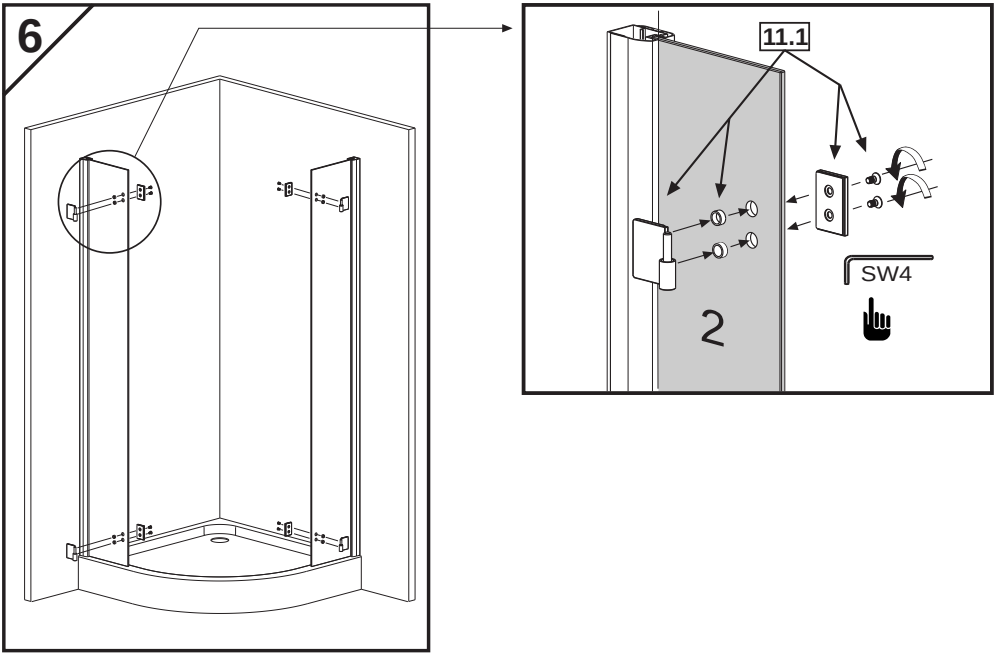
6
11.1
SW4
2

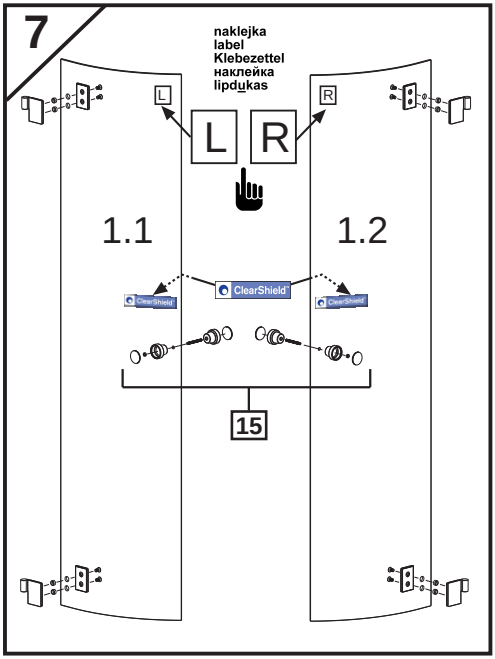
7
naklejka
label
Klebezettel
наклейка
lipdukas
L
R
1.1
1.2
ClearShield
15

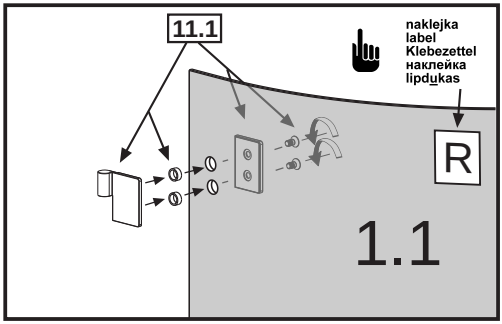
11.1
naklejka
label
Klebezettel
наклейка
lipdukas
R
1.1

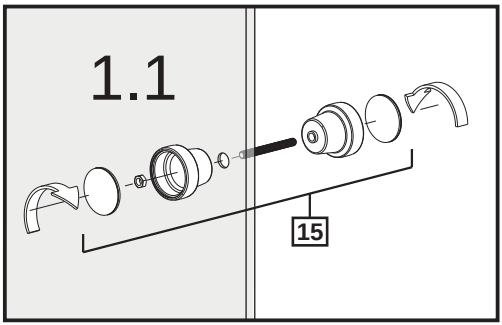
1.1
15

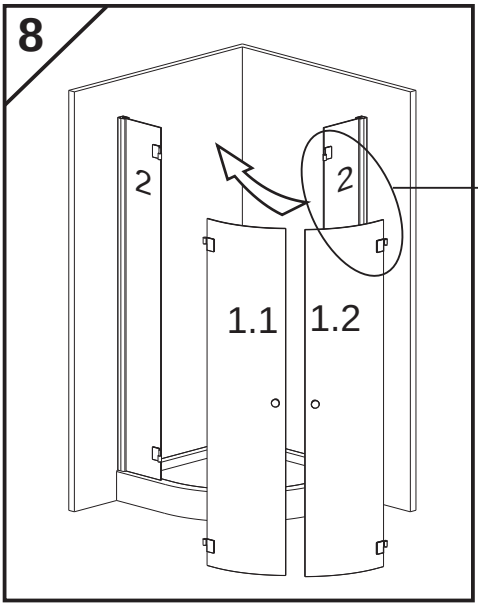
8
2
2
1.1
1.2

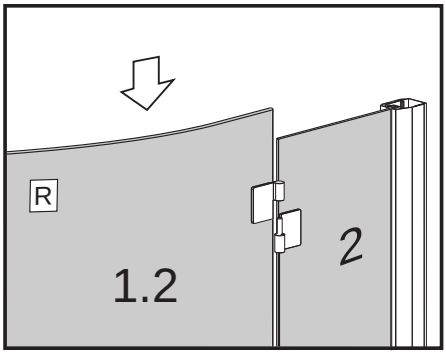
R
1.2
2

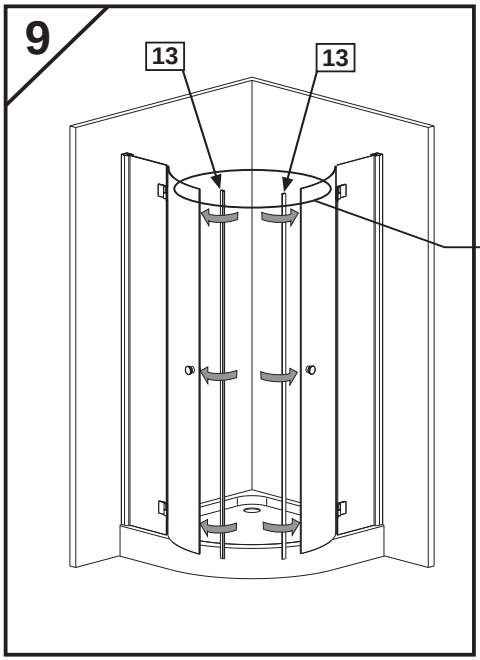
9
13
13

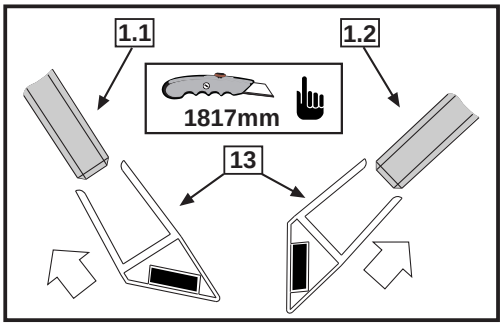
1.1
1.2
1817mm
13

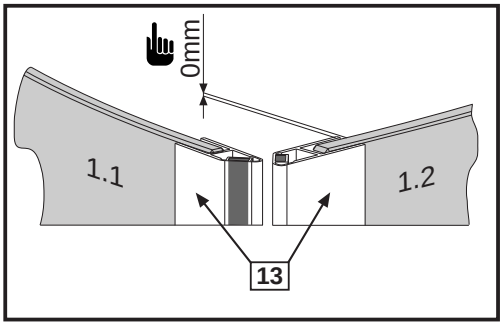
0mm
1.1
1.2
13

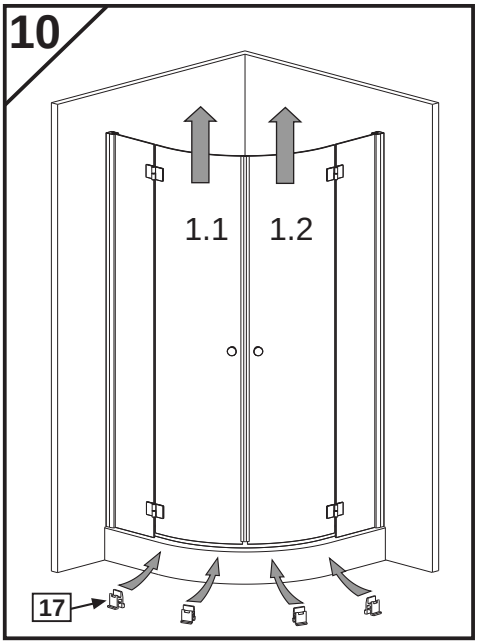
10
1.1
1.2
17

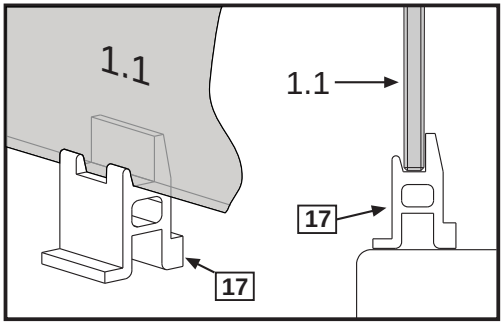
1.1
1.1
17
17

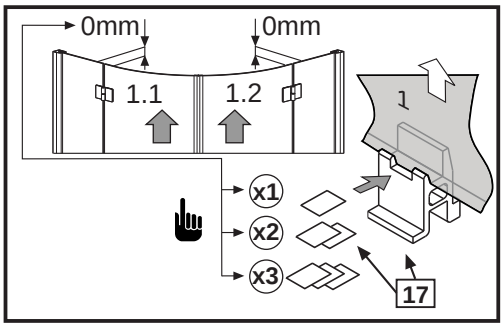
0mm
0mm
1.1
1.2
1
x1
x2
x3
17

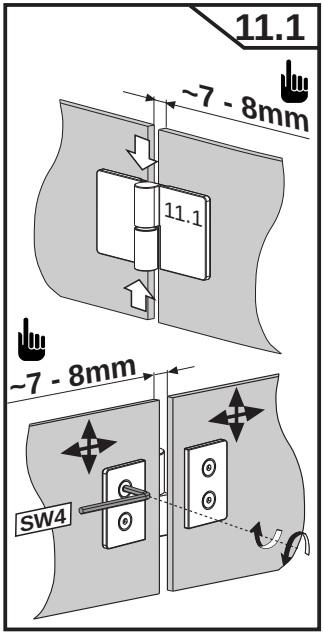
11.1
~7 - 8mm
11.1
~7 - 8mm
SW4

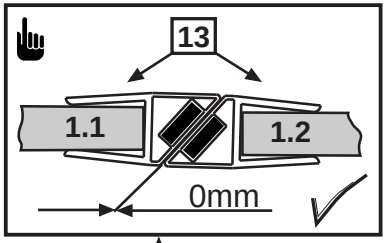
13
1.1
1.2
0mm

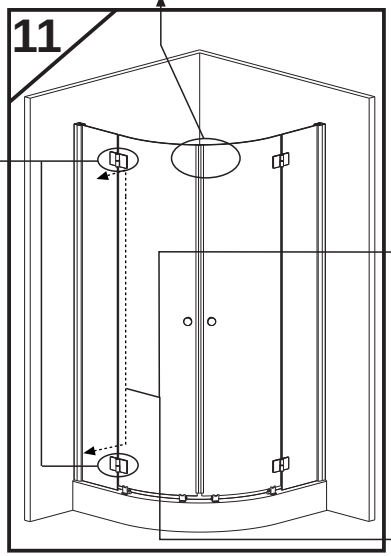
11

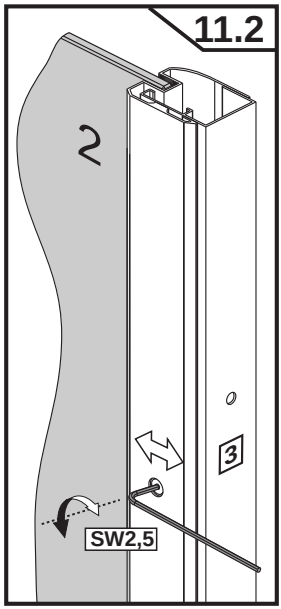
11.2
2
3
SW2,5

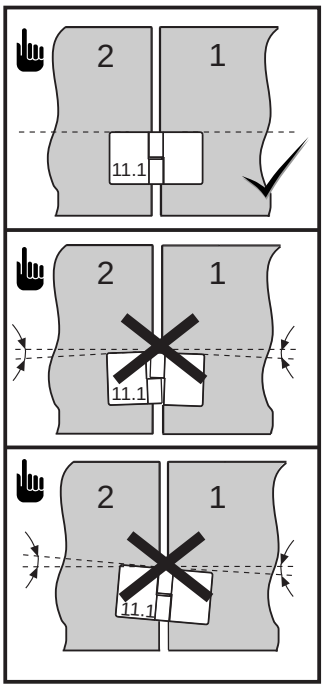
2
1
11.1
2
1
11.1
2
1
11.1

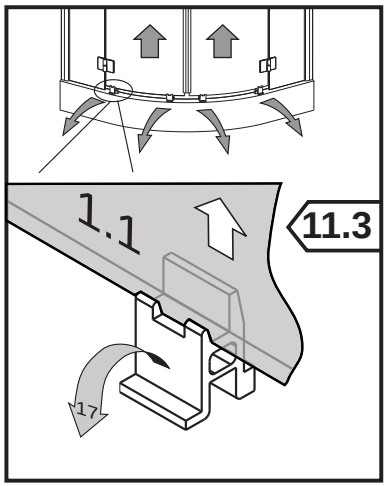
1.1
11.3
17

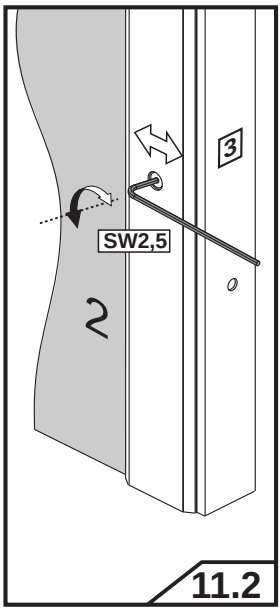
3
SW2,5
2
11.2

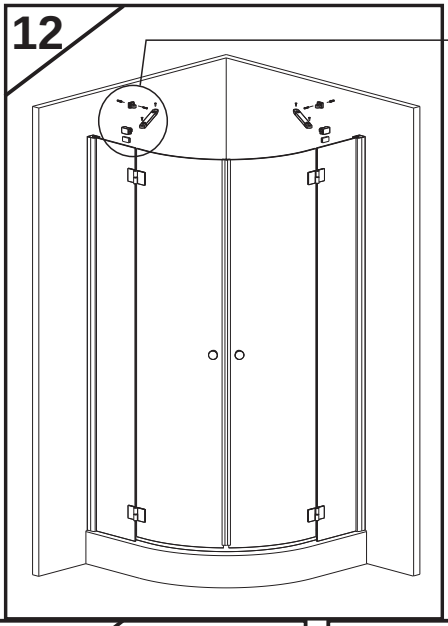
12

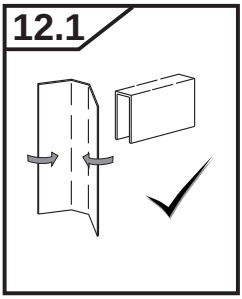
12.1

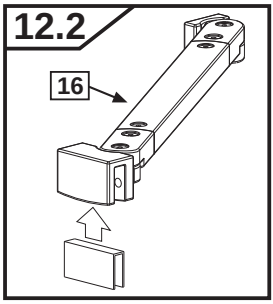
12.2
16

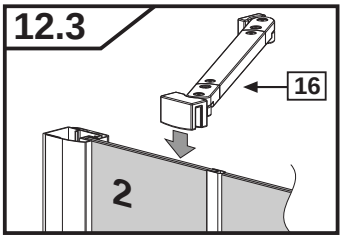
12.3
16
2

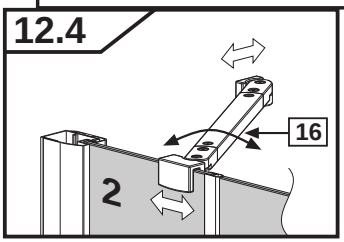
12.4
16
2

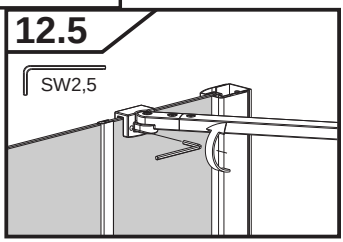
12.5
SW2,5

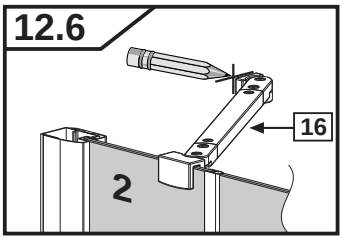
12.6
16
2

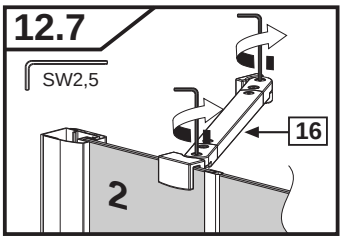
12.7
SW2,5
16
2

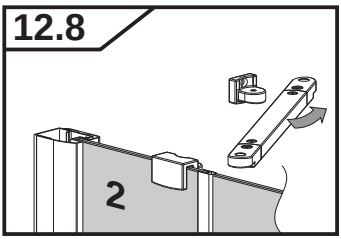
12.8
2

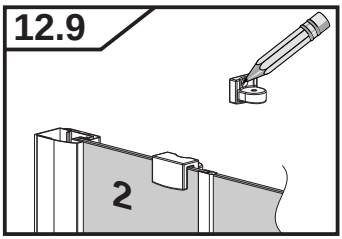
12.9
2

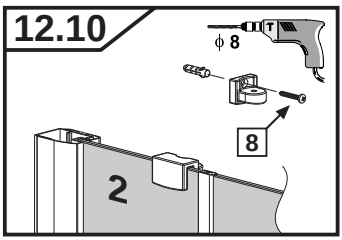
12.10
ϕ 8
8
2

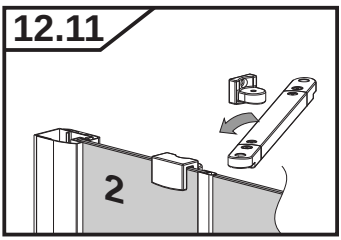
12.11
2

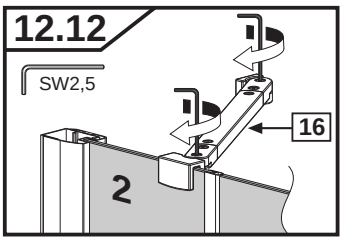
12.12
SW2,5
16
2

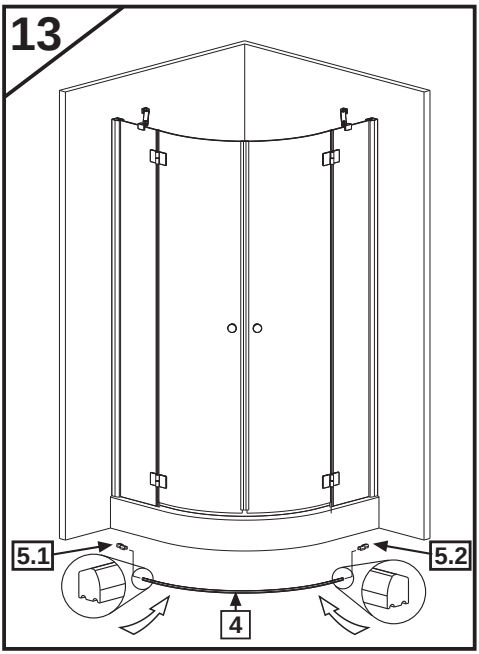
13
5.1
5.2
4

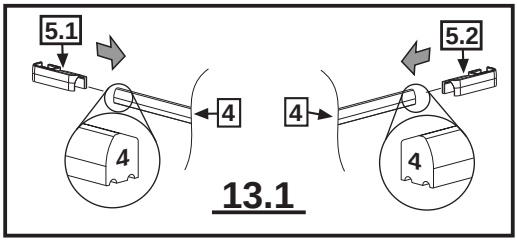
5.1
5.2
4
4
4
4
13.1

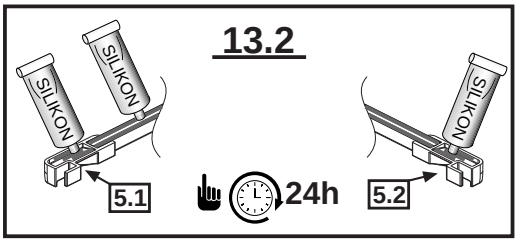
13.2
SILIKON
SILIKON
SILIKON
5.1
24h
5.2

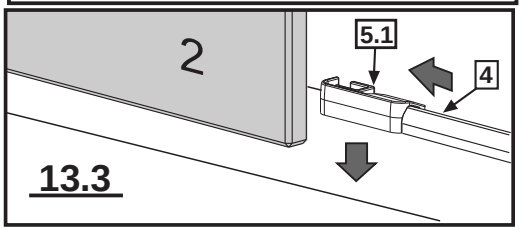
2
5.1
4
13.3

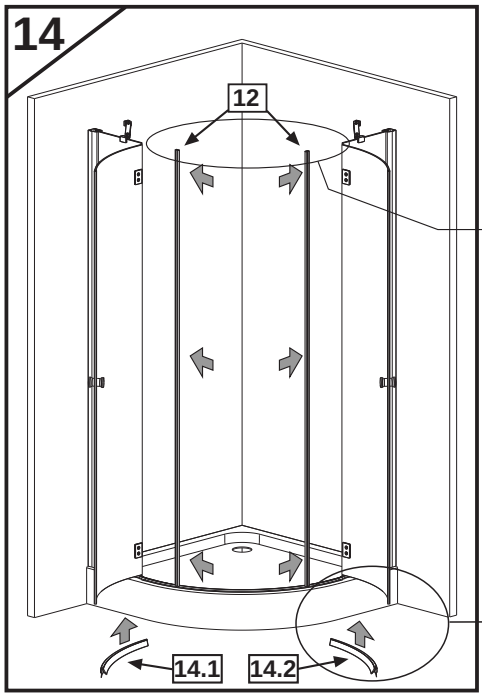
14
12
14.1
14.2

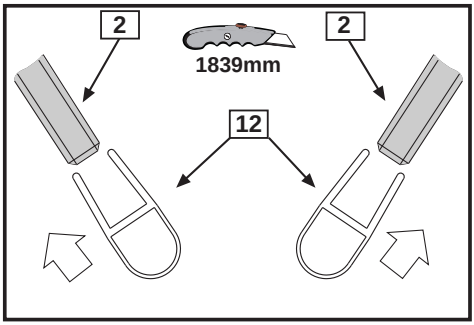
2
2
1839mm
12

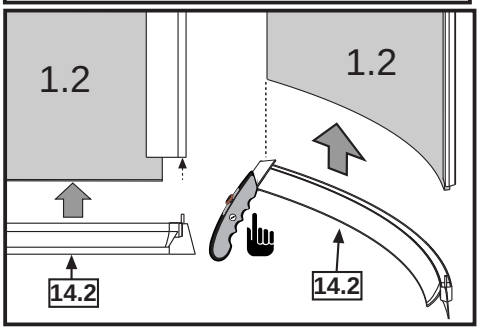
1.2
1.2
14.2
14.2

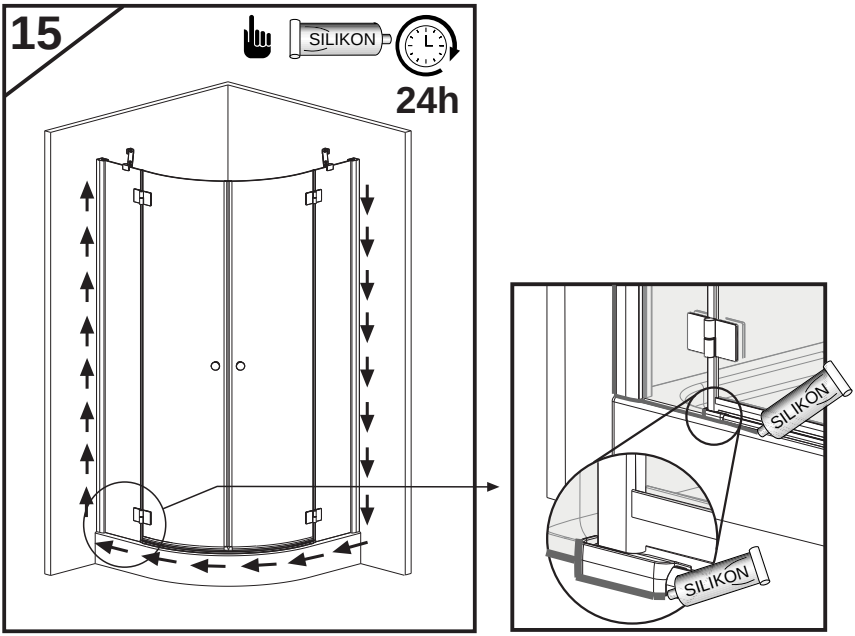
15
SILIKON
24h
SILIKON
SILIKON

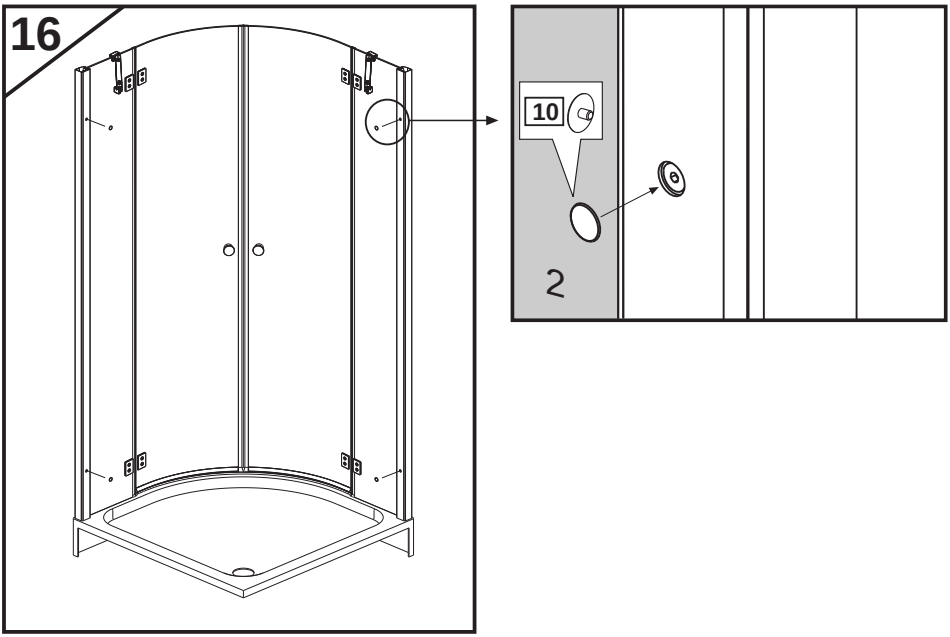
16
10
2

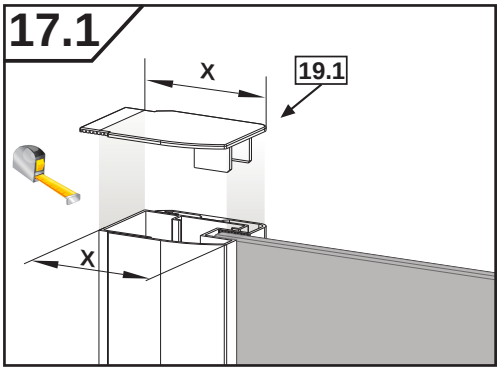
17.1
X
19.1
X

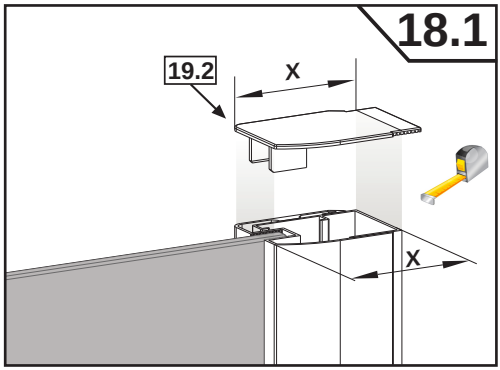
18.1
19.2
X
X

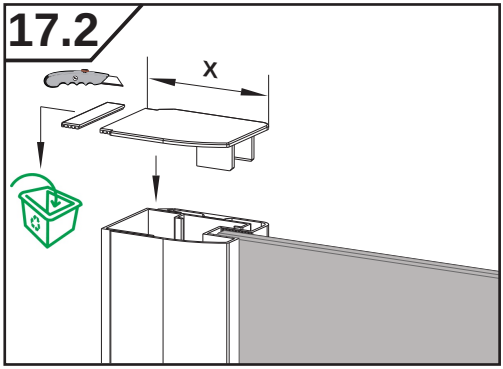
17.2
X

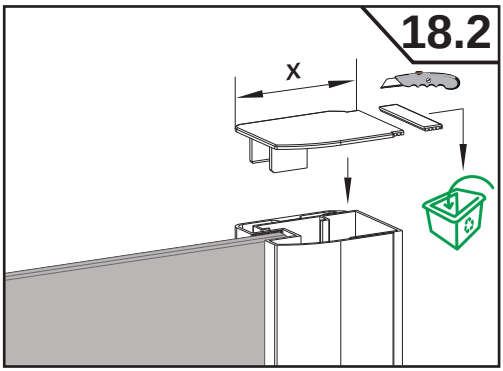
18.2
X

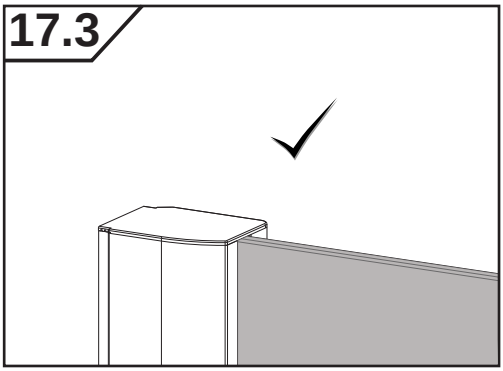
17.3

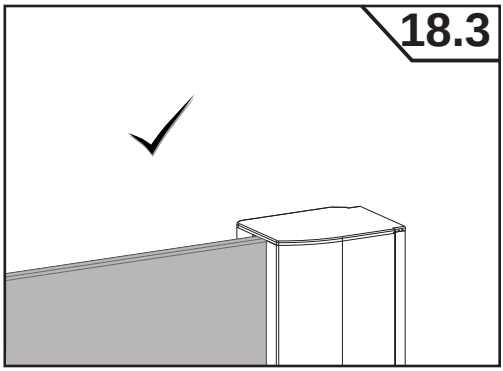
18.3