icone

DELINIA

10 YEAR Guarantee*

FR CONSOMMATION D'EAU MESURÉE À 3 BAR, 4 À 9 L/MIN EN OUVERTURE MAXIMALE (38°C).
ES CONSUMO DE AGUA MEDIDO A 3 BAR DE PRESIÓN: ENTRE 4 Y 9 L/MIN CON EL GRIFO ABIERTO AL MÁXIMO (38°C).
PT CONSUMO DE ÁGUA MEDIDO A 3 BAR DE 4 A 9 L/MIN COM A ABERTURA NO MÁXIMO (38°C).
IT CONSUMO D'ACQUA DA 4 A 9 L/MIN. (APERTURA MASSIMA A 3 BAR DI PRESSIONE) (38°C).
EL ΥΠΟΛΟΓΙΣΜΕΝΗ ΚΑΤΑΝΑΛΩΣΗ ΝΕΡΟΥ ΣΤΑ 3 BAR 4 ΩΣ 9 L/ΛΕΠΤΟ ΣΕ ΜΕΓΙΣΤΟ ΑΝΟΙΓΜΑ (38°C).
PL ZUŻYCIE WODY ZMIERZONE PRZY CIŚNIENIU 3 BAR WYNOSI OD 4 DO 9 L/MIN PRZY MAKSYMALNYM OTWARCIU (38°C).
UA ВИТРАТИ ВОДИ ПРИ ТИСКУ 3 БАРИ: 4–9 Л/ХВ ЗА МАКСИМАЛЬНОГО ВІДКРИТТЯ (38°C).
RO CONSUM DE APĂ MĂSURAT LA 3 BARI, 4 PÂNĂ LA 9 L/MIN, LA DESCHIDEREA MAXIMĂ (38°C).
BR CONSUMO DE ÁGUA MEDIDO A 3 BAR DE 4 A 9 L/MIN COM A ABERTURA MÁXIMA (38°C).
EN WATER CONSUMPTION WHEN FULLY OPEN MEASURED AT 3 BARS, 4 TO 9 L/MIN (38°C).

FR GARANTIE 10 ANS
ES 10 AÑOS DE GARANTÍA
PT 10 ANOS DE GARANTIA
IT 10 ANNI DI GARANZIA
EL 10 ΧΡΟΝΙΑ ΕΓΓΥΗΣΗ
PL GWARANCJA 10 LAT
UA ГАРАНТІЯ 10 РОКІВ
RO 10 ANI GARANȚIE
BR 10 ANOS DE GARANTIA
EN 10-YEAR GUARANTEE

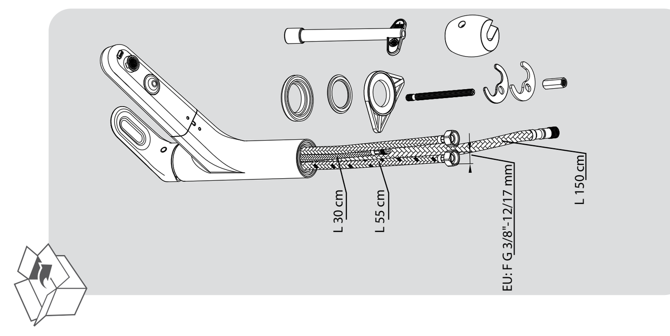

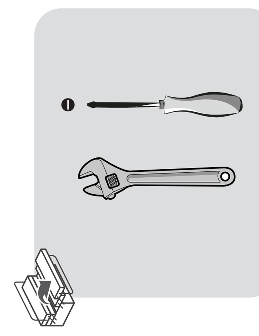

3 276007 472837

DELINIA icone

FR MITIGEUR ÉVIER NOIR MAT AVEC DOUCHETTE EXTRACTIBLE. CORPS DU ROBINET : ZAMAK.
ES GRIFO MONOMANDO FREGADERO NEGRO MATE CON DUCHA EXTRAÍBLE. MATERIAL DEL CUERPO: ZAMAK.
PT TORNEIRA MONOCOMANDO PARA LAVA-LOUÇAS PRETO MATE COM CHUVEIRO AMOVÍVEL. MATERIAL DO CORPO: ZAMAK.
IT MISCELATORE LAVELLO MONOCOMANDO COLORE NERO OPACO CON DOCCETTA MANUALE ESTRAIBILE. MATERIALE DELLA STRUTTURA: ZAMAK.
EL ΑΝΑΜΕΙΚΤΙΚΗ ΜΠΑΤΑΡΙΑ ΝΕΡΟΧΥΤΗ ΜΑΥΡΟ ΜΑΤ ΜΕ ΑΠΟΣΠΩΜΕΝΟ ΤΗΛΕΦΩΝΟ. ΥΛΙΚΟ ΚΥΡΙΟΥ ΕΞΑΡΤΗΜΑΤΟΣ: ZAMAK.
PL BATERIA ZLEWOZMYWAKOWA MOSIĘŻNA CHROMOWANA 1-UCHWYTOWA Z WYCIĄGANĄ WYLEWKĄ KOLOR MATOWY CZARNY. MATERIAŁ KORPUSU: ZNALU.
UA КУХОННИЙ ЗМІШУВАЧ ДВОХВЕНТИЛЬНИЙ, МАТОВИЙ ЧОРНИЙ, З ВИСУВНИМ ВИЛИВОМ. МАТЕРІАЛ КОРПУСУ: ЗАМАК.
RO BATERIE MONOCOMANDĂ BUCĂTĂRIE NEGRU MAT CU DUȘ EXTRACTIBIL. MATERIALUL CORPULUI: ZAMAC.
BR TORNEIRA MONOCOMANDO PARA COZINHA NEGRO MATE COM CHUVEIRINHO EXTENSÍVEL. MATERIAL DO CORPO: ZAMAK.
EN SINGLE-UNIT SINK FAUCET MATTE BLACK PULL-OUT SPRAYER. BODY MATERIAL: ZAMAK.

30%

FR Economisez 30% d'eau par rapport à un robinet classique (12,1 L/min), avec un confort d'utilisation garanti.
ES 30% de ahorro de agua comparado con un grifo tradicional (12,1 L/min), confort de utilización garantizado.
PT Monocomando que permite uma economia de agua de até 30% em comparaçao ao consumo de um monocomando classico (12,1 L/min), conforto de usagem garantida.
IT Risparmia il 30% d'acqua rispetto a un rubinetto classico (12,1 L/min), con un comfort di utilizzo garantito.
EL Εξοικονόμηση νερού 30% σε σύγκριση με την κατανάλωση μιας κλασικής μπαταρίας (12,1 λίτρα/λεπτό), εγγυημένη άνεση χρήσης.
PL Oszczędź 30% oszczędności wody w porównaniu do zużycia klasycznego kranu (12,1 L/min.) z gwarantowanym komfortem użytkowania.
UA Економія води — 30% порівняно зі стандартним змішувачем (12,1 л/хв). Комфорт при використанні гарантований.
RO Se realizează o economie de apă de 30% față de un robinet clasic (12,1 L/min), confortul în utilizare este garantat.
BR Monocomando que permite uma economia de agua de até 30% em comparaçao ao consumo de um monocomando classico (12,1 L/min), conforto de usagem garantida.
EN 30% water saving compared to the consumption of a classic faucet (12,1 L/min), usage comfort guaranteed.

ECO ENERGY

FR Ouverture du robinet en eau froide pour éviter une utilisation d'eau chaude inutile et réduire votre consommation d'énergie.
ES Apertura en agua fría. la apertura frontal del grifo queda reservada para el agua fría debiendo girarse la maneta hacia la izquierda para obtener agua caliente. Nos permite ahorrar energis porque sólo la caldera se activa.
PT Sistema de abertura de água fria para evitar o uso desnecessário de água quente e reduzir o consumo de energia. Função de abertura a Frio.
IT Sistema partenza a freddo. Aprendo il miscelatore, con leva in posizione centrale, eroga acqua fredda. Questo consente un notevole risparmio in quanto non si attiva immediatamente la caldaia o scaldabagno come nei miscelatori tradizionali. Spostando la leva versio sinistra si può miscelare acqua ed ottenere così la temperatura ottimale.
EL Κρύα εκκίνηση νερού για αποφυγή άσκοπης κατανάλωσης ζεστού νερού και μείωση κατανάλωσης ενέργειας.
PL Pozycja wyjściowa uchwytu na zimnej wodzie, aby uniknąć niepotrzebnego zużycia ciepłej wody i zmniejszyć zużycie energii. Funkcja "Chłodny Start".
UA Підніміть ручку крана для холодної води, щоб уникнути непотрібного використання гарячої води і скоротити енергоспоживання. функція «холодний старт».
RO Ridicati de maneta bateriei pentru a actiona apa rece fara consum inutil de apa calda si energie . Reducerea consumului de energie.
BR Válvula para controle da água quente e redução do consumo de energia.
EN Pull-up tap handle for cold water to avoid unnecessary hot water use and reduce energy consumption. Cold start feature.

EASYCLEAN

FR Mousseur conçu pour un nettoyage facile du calcaire.
ES Aireador que facilita la limpieza de la cal.
PT Espumador para maior facilidade de limpeza do calcário.
IT Aeratore per una facile rimozione del calcare.
EL Φίλτρο για εύκολο καθαρισμό των αλάτων.
PL Perlator ułatwiający czyszczenie kamienia.
UA Аератор для легкого видалення вапняного нальоту.
RO Perlator pentru curățarea ușoară a calcarului.
BR Arejador de fácil limpeza.
EN Aerator for easy cleaning of limescale.

acs

FR Attestation de conformité sanitaire
ES Certificado de conformidad sanitaria
PT Certificado de conformidade sanitária
IT Dichiarazione di conformità igienico-sanitaria
EL Βεβαίωση υγειονομικής συμμόρφωσης.
PL Deklaracja zgodności sanitarnej.
UA Декларація про відповідність санітарно-епідеміологічним вимогам
RO Atestat de conformitate sanitară.
BR Certificado de conformidade sanitária
EN Declaration of sanitary conformity.

FR Douchette extractible
ES Ducha extraíble
PT Chuveiro extraível
IT Doccetta estraibile
EL Αποσπώμενο τηλέφωνο
PL Wyjmowana wylewka
UA Висувний вилив
RO Duș extractibil
BR Chuveirinho extensível
EN Extractable shower head

LAMINAR JET

FR Jet d'eau laminaire plus silencieux
ES Chorro de agua laminar más silencioso
PT Jato de água laminar mais silencioso
IT Getto d'acqua laminare più silenzioso
EL Στρωτή, πιο σιωπηλή ροή νερού
PL Cichy, laminarny strumień wody
UA Більш тихий ламінарний потік води
RO Jet de apă laminar mai silențios
BR Jato de água laminar mais silencioso
EN Quieter laminar water flow

POWER JET

FR Jet "power"
ES Chorro "power"
PT Jato "power"
IT Getto "power"
EL Ακροφυσιο "power"
PL "Power" jet
UA сильний струмінь
RO Jet "power"
BR Jato "power"
EN "Power" jet

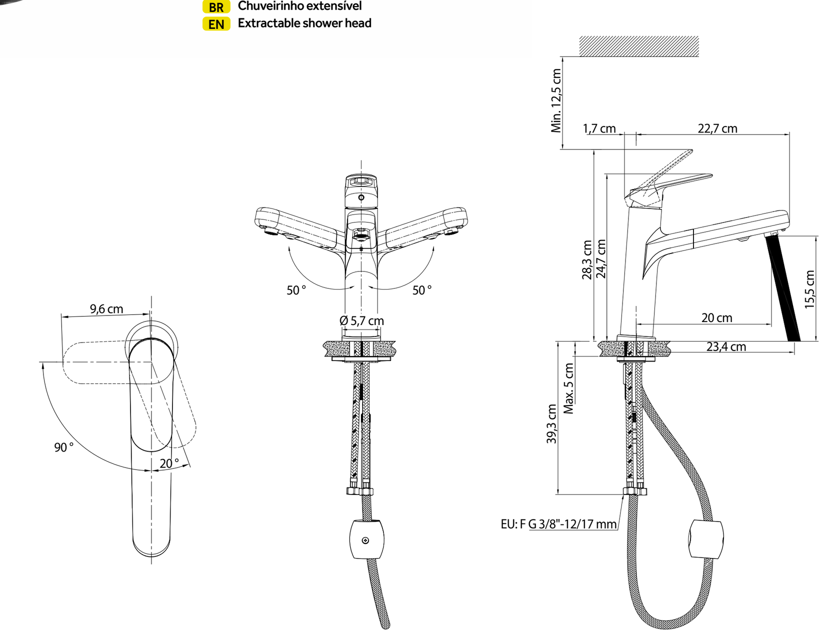

Дата виробництва: MM/YYYY

BATCH NUMBER

PAP LDPE

FR IT EL CY PL RO
Eléments d'emballage - Elementi di imballaggio - Στοιχεία συσκευασίας - Elementy opakowania - Elemente de ambalare - packaging elements

UA Робочий тиск: 0,2 - 0,6 мПа. Максимальний тиск: 1 мПа.
Для санітарно -побутового використання.
Строк служби: 10 років. Строк придатності: необмежений.
Виробник: ТОВ "Адео Сервісез С.А.", вул. Саді Карно, CS 00001, 59790 Роншен, Франція.
Імпортер: ТОВ "Леруа Мерлен Україна", 04201 Україна, м.Київ, вул. Полярна 17А, +380 44 498 46 00. Імпортер приймає претензії від споживачів щодо товару, а також проводить його ремонт, технічне і гарантійне обслуговування

Made in China / Країна походження: Китай
ADEO Services 135 Rue Sadi Carnot CS 00001 59790 RONCHIN - France
Imported by Adeo South Africa (PTY) LTD T/A Leroy Merlin, Hosted in Leroy Merlin Fourways Store 35 Roos Street, Witkoppen Ext 97, Sandton, 2191 Johannesburg, Gauteng, South Africa. Tel: +27 10 493 8000
Email: contact@leroymerlin.co.za

3 276007 472837

DELINIA icone

30% | 4-9L/min A | 9-12L/min B | 12-15L/min C | SUP 15L/min D | ECO ENERGY | EASYCLEAN | 10 YEAR Guarantee*

3 276007 472837

3 276007 472837